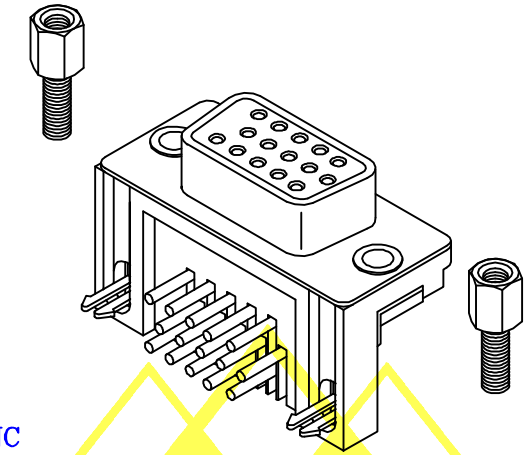

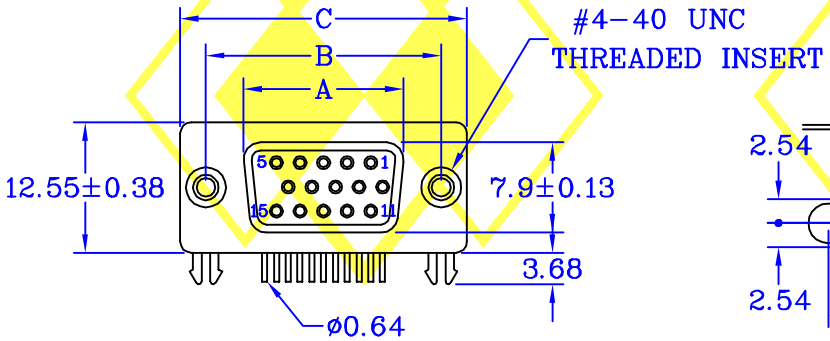

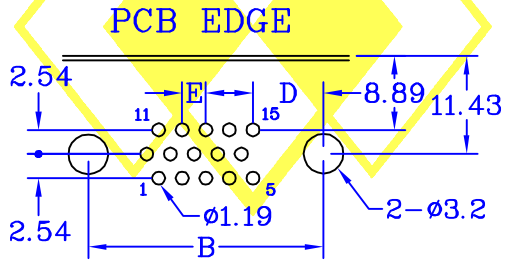

SPECIFICATIONS

ELECTRICAL

- Contact Current Rating ：2 Ampere
- Contact Resistance ： 15 mΩ Max
- Insulator Resistance ： 1,000 MΩ Min
- Dielectric Withstanding Voltage：1000 V AC RMS 60 Seconds

MATERIAL

- Insulator ： PBT UL94V-0.
- Contact ： Brass
- Contact Plated： Gold Plated ，Selective Gold Over Nickel
- Shell ： Steel
- Shell Plated： Nickel Plated
- Screw ： Brass
- Screw Plated ： Nickel Plated

Operation Temperature ： - 40℃ to + 105℃

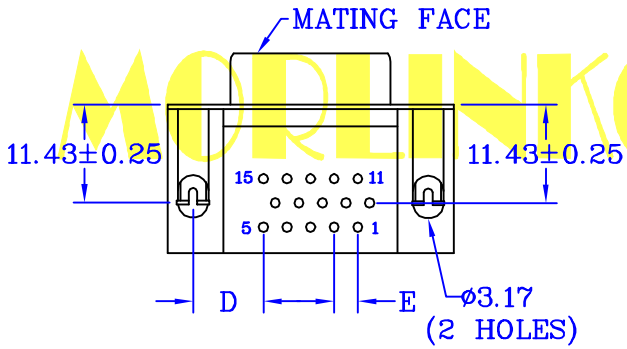

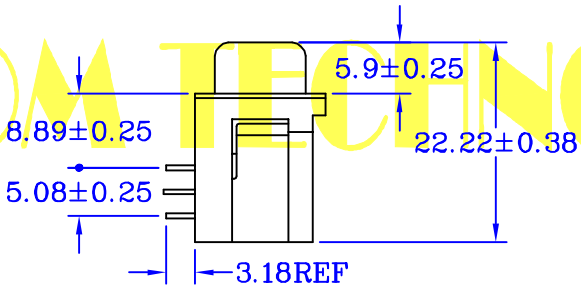

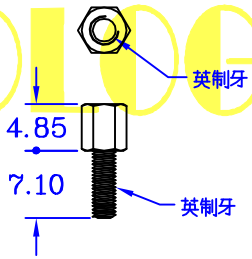

UNIT: mm

MORLINKOM TECHNOLOGY LTD.

CENTRONIC PRECISION ELECTRONIC COMPANY
三川精密電子有限公司
TEL:886-2-2686-8788 FAX:886-2-2686-0018
E-MAIL:Centron@tpts6.seed.net.tw

MORLINKOM TECHNOLOGY LTD
魔林科技有限公司
E-MAIL:Cen8888@gmail.com

繪圖 DRAWN BY FUFU	日期 DATE 2011/03/29	HDRDSXXSB1#2	圖號 541-15-03
核對 CHECKED BY WENDY	比例 SCALE 1:1		DRAWING NO.

PDF created with pdfFactory trial version www.pdffactory.com